Antriebstechnik:

- Drehstrommotoren
- Gleichstrommotoren
- Bremsmotoren
- Sondermotoren
- Tachogeneratoren
- Impulsgeber
- Getriebe
- Sondergetriebe

Verfahrenstechnik:

- Vertrieb und Konstruktion von Maschinen und Apparaten für Grundoperationen
- Elektronik
- Anlagenbau

E. KRETZSCHMAR

# Sondermotoren für den Einsatz an Öfen

Alte Schulstraße 32 · D-51515 Kürten
Telefon 02207/709-01 · Telefax 02207/6713

E. KRETZSCHMAR

# Drehstrommotoren für Ofeneinsatz
# <u>mit</u> Hitzeschild und Zwischenlüfter

E. KRETZSCHMAR

HZ08002S11K0000

# D A T E N B L A T T

**Drehstrom-Motoren für Ofeneinsatz**
**mit Hitzeschild und Zwischenlüfter**

| | |
|---|---|
| **Typ:** | **DE 80/2 S** |
| **Leistung:** [kW] | **1,1** |
| **Drehzahl:** [U/min] | **3000** |
| **Spannung:** [V] | **230 Δ / 400 Y** + 10 % - 10 % IEC 38 |
| **Frequenz:** [Hz] | **50** |
| **Isolierstoffklasse:** | **F** [ΔT 80 K] |
| **Schutzart:** [IEC34-5] | **IP 54** |
| **Betriebsart:** | **S 1** |
| **Kühlart:** | **IC 411** [eigenbelüftet] |
| **Bauform:** [IEC 34-7] | **IM 3001** [IMB 5] / **IM 3011** [IMV 1] |
| **Flansch:** [Durchmesser] | **250** |
| **Lochkreis:** [Durchmesser] | |
| **Zentrierung:** [Durchmesser] | |
| **Anzahl Schrauben:** | |
| **Welle:** [Material] | **1.4828** |
| **Durchmesser:** [mm] | **25** |
| **Länge:** [mm] | **258** |
| **Zapfen:** | **Konus 1:5 und 1:20** DIN 254 mit Paßfeder DIN 6885 |
| **Gewinde:** | |
| **Wellendichtung:** | **Teflon - Dichtring** |
| **Gewicht Lüfterrad:** [kg] | |
| **Schwerpunktabstand** des Lüfterrades zum Flansch: [mm] | |
| **Temperatur am Flansch:** [°C] | |
| **Arbeitstemperatur:** [° C] | **750** |
| **Umgebungsbedingungen:** | **kein Über- / Unterdruck** |
| **Anstrich:** | |

**Zeichnung:**

**Besonderheiten:**

E. KRETZSCHMAR

HZ09004S11K6312

# D A T E N B L A T T

**Drehstrom-Motoren für Ofeneinsatz**
**mit Hitzeschild und Zwischenlüfter**

| | |
|---|---|
| **Typ:** | **DE 90/4 S** |
| **Leistung:** [kW] | **1,1** |
| **Drehzahl:** [U/min] | **1500** |
| **Spannung:** [V] | **230 Δ / 400 Y** + 10 % - 10 % IEC 38 |
| **Frequenz:** [Hz] | **50** |
| **Isolierstoffklasse:** | **F** [ΔT 80 K] |
| **Schutzart:** [IEC34-5] | **IP 54** |
| **Betriebsart:** | **S 1** |
| **Kühlart:** | **IC 411** [eigenbelüftet] |
| **Bauform:** [IEC 34-7] | **IM 3001** [IMB 5] / **IM 3011** [IMV 1] |
| **Flansch:** [Durchmesser] | **300** |
| **Lochkreis:** [Durchmesser] | **280** |
| **Zentrierung:** [Durchmesser] | **ohne** |
| **Anzahl Schrauben:** | **8 x M 8** |
| **Welle:** [Material] | **1.4541** |
| **Durchmesser:** [mm] | **45** |
| **Länge:** [mm] | **337** |
| **Zapfen:** | **Konus 1:10** DIN 254 mit Paßfeder DIN 6885 |
| **Gewinde:** | **M 30 x 50** |
| **Wellendichtung:** | **Teflon - Dichtring** |
| **Gewicht Lüfterrad:** [kg] | **7** |
| **Schwerpunktabstand** des Lüfterrades zum Flansch: [mm] | |
| **Temperatur am Flansch:** [°C] | |
| **Arbeitstemperatur:** [° C] | **500** |
| **Umgebungsbedingungen:** | **Überdruck 50 mbar** |
| **Anstrich:** | |
| **Zeichnung:** | **SK 6312** |
| **Besonderheiten:** | **Wellendurchführung gasdicht** |

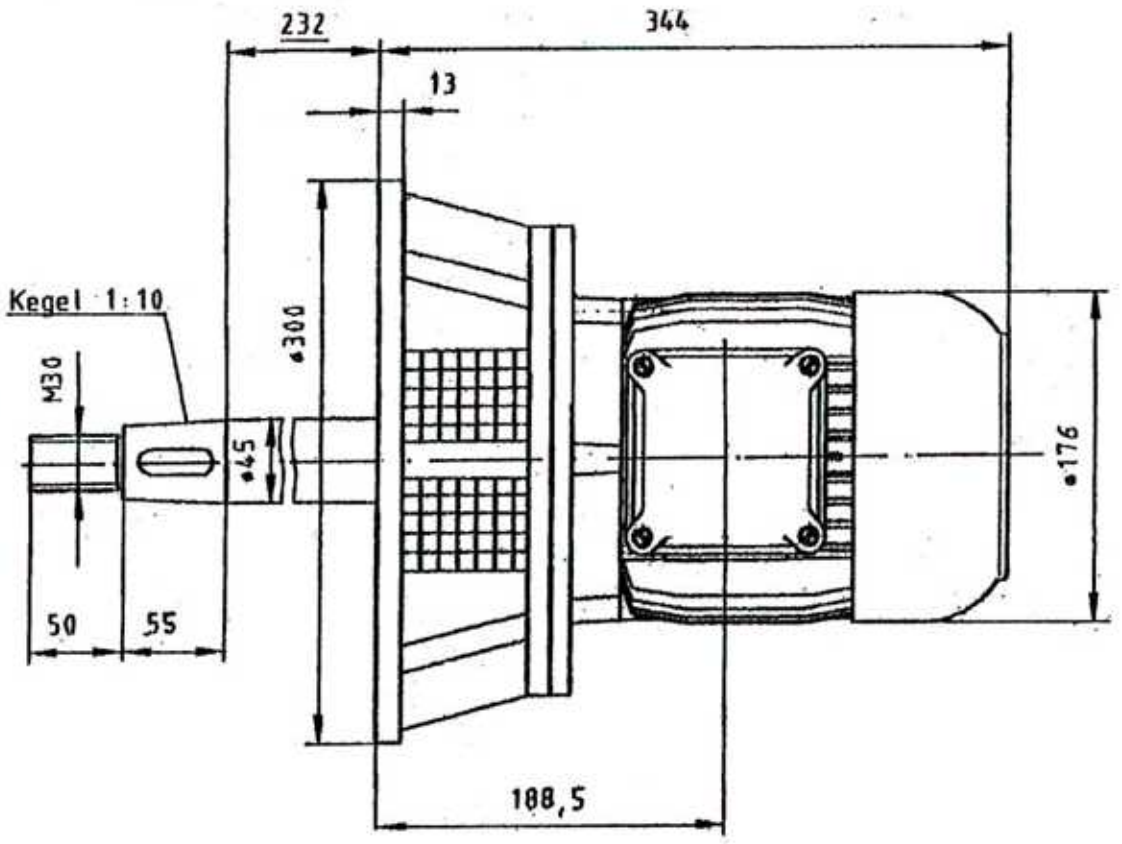


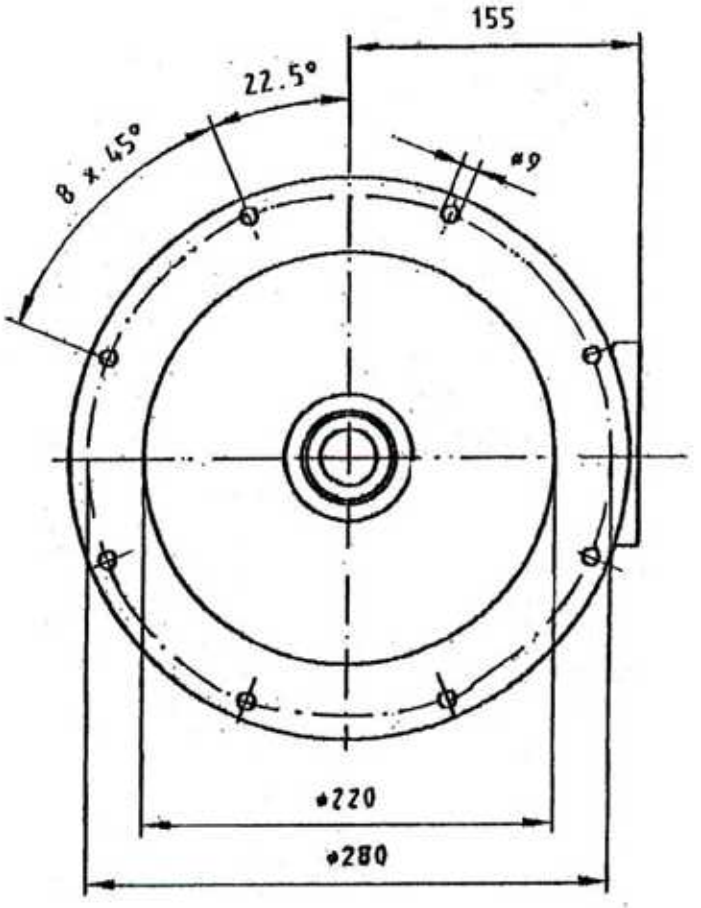


Klemmkasten rechts, links oder oben möglich

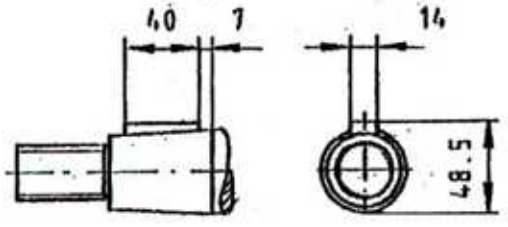


Alu Ausführung//Bauform B5

| | | | |
|---|---|---|---|
| !/1998/Massblatt/KSL/B5/BG090/5N09SA30ZE00ZS00 | | | |
| 1999 | Datum | Name | E. Kretzschmar Antriebstechnik |
| Gez. | 04.10. | Bott | |
| Gepr. | | | |
| Maßstab: 1:4 (A4) | | | |

| | | |
|---|---|---|
| Angaben für Anbauteile | Drehstrommotor DE 090/4S | Maßblatt |
| mit Flansch B5 ø300<br>Zwischenlüfter und<br>Wellendurchgang gasdicht<br>Welle nach Zeichnung | | Zeichn. Nr: Sk 6312 |

E. KRETZSCHMAR

HZ10004L22K9377

# D A T E N B L A T T

**Drehstrom-Motoren für Ofeneinsatz**
**mit Hitzeschild und Zwischenlüfter**

| | |
|---|---|
| **Typ:** | **DE 100/4 L** |
| **Leistung:** [kW] | **2,2** |
| **Drehzahl:** [U/min] | **1500** |
| **Spannung:** [V] | **230 Δ / 400 Y** + 10 % - 10 % IEC 38 |
| **Frequenz:** [Hz] | **50** |
| **Isolierstoffklasse:** | **F** [ΔT 80 K] |
| **Schutzart:** [IEC34-5] | **IP 55** |
| **Betriebsart:** | **S 1** |
| **Kühlart:** | **IC 411** [eigenbelüftet] |
| **Bauform:** [IEC 34-7] | **IM 3001** [IMB 5] / **IM 3011** [IMV 1] |
| **Flansch:** [Durchmesser] | **320** |
| **Lochkreis:** [Durchmesser] | **300** |
| **Zentrierung:** [Durchmesser] | **ohne** |
| **Anzahl Schrauben:** | **8 x M 10** |
| **Welle:** [Material] | **1.4828** |
| **Durchmesser:** [mm] | **45** |
| **Länge:** [mm] | **280** |
| **Zapfen:** | **Konus 1:10** DIN 254 mit Paßfeder DIN 6885 |
| **Gewinde:** | **M 28 x 1,5 x 20** |
| **Wellendichtung:** | |
| **Gewicht Lüfterrad:** [kg] | **14** |
| **Schwerpunktabstand** des Lüfterrades zum Flansch: [mm] | **230** |
| **Temperatur am Flansch:** [°C] | **200** [bei Betriebsdrehzahl] |
| **Arbeitstemperatur:** [° C] | **600** |
| **Umgebungsbedingungen:** | **kein Über- / Unterdruck** |
| **Anstrich:** | **RAL 7031** |
| **Zeichnung:** | **SK 9377** |
| **Besonderheiten:** | **Medium:Stickstoff und Formiergas**<br>**Wellenende nach Zeichnung**<br>**64.9.113.8152, Motor ohne Kleka** |

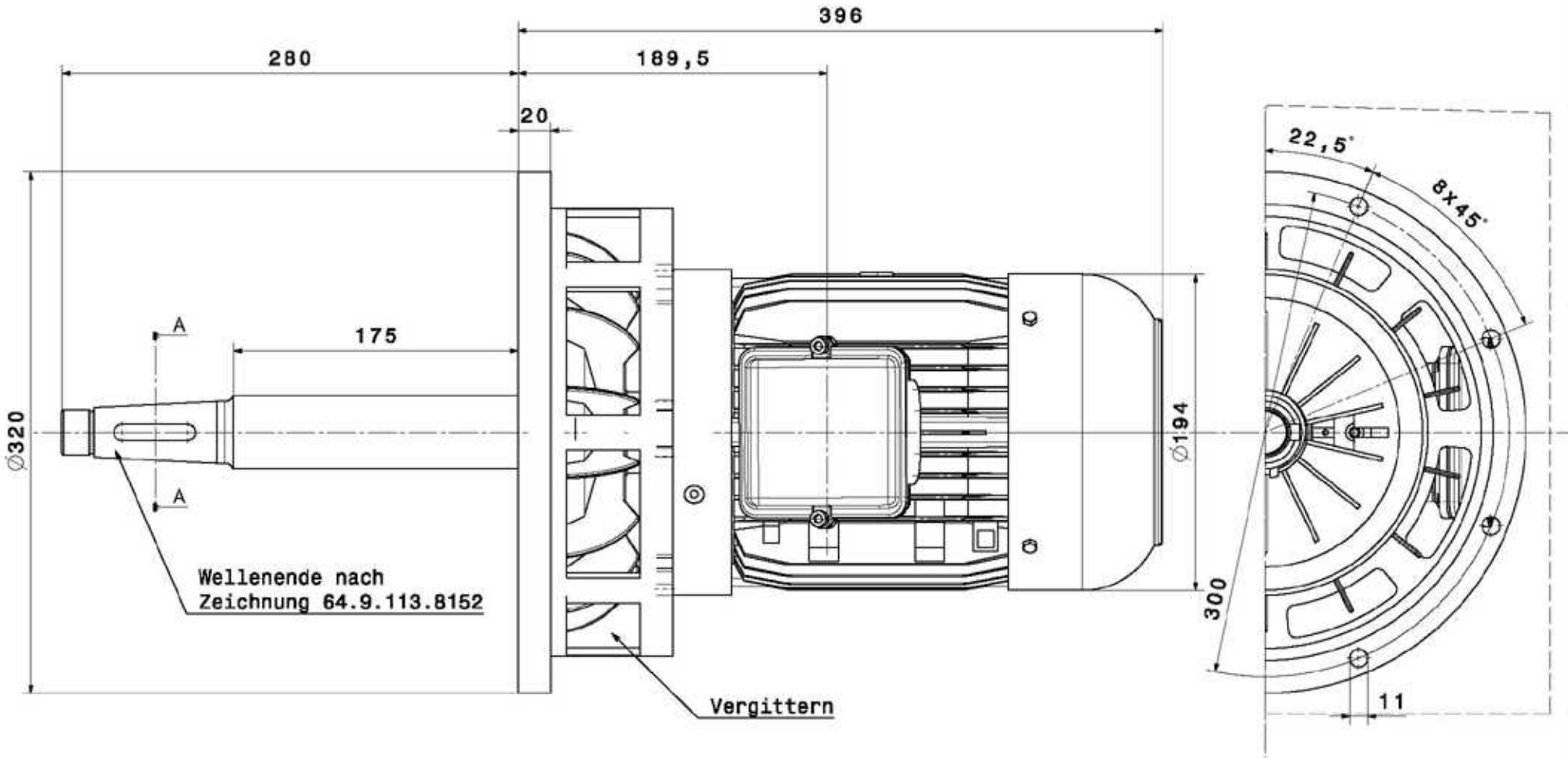


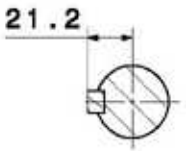


SchnittA-A

| | | | | | | | | | | | | | |
|---|---|---|---|---|---|---|---|---|---|---|---|---|---|
| ISO Toleranzen DIN 7160 DIN 7161 | | | Einstiche für Sicherungsringe DIN471/472. Alle scharfen Kanten entgraten. | | | | Zul.Abw. f. Maße s.Toleranzanzeige mittel ISO 2768 | | Oberflächen -schutz | Maßstab 2 : 5 | | Gewicht | |
| | | | | | | | | | | Halbzeug/Werkstoff | | | |
| | | | | | | | 2001 | Datum | Name | Benennung | Drehstrommotor 10LNB5Z3200001Z DE 100/4 L | | |
| | | | | | | | Bearb. | 06.07. | B.S. | | | | |
| | | | | | | | Geprüft | | | | | | |
| | | | | | | | A.V. | | | Typ | | | |
| | | | | | | | | | | Zeichnungsnummer | B5N10LA32ZE0S01 SK 9377 | | |
| Maßstab | Abmaß | Zust. | Änderung | Datum | Name | | Urspr. | | | Ers. f.: | | Ers. d.: | |

System/Plast

Vervielfältigungs- und Eigentumsrecht vorbehalten.
Diese Zeichnung darf ohne unsere Genehmigung weder Dritten noch Konkurrenzfirmen weitergegeben werden.

E. KRETZSCHMAR

HZ11202M40K5546

# D A T E N B L A T T

**Drehstrom-Motoren für Ofeneinsatz**
**mit Hitzeschild und Zwischenlüfter**

| | |
|---|---|
| **Typ:** | **DE 112/2 M** |
| **Leistung:** [kW] | **4** |
| **Drehzahl:** [U/min] | **3000** |
| **Spannung:** [V] | **230 Δ / 400 Y** + 10 % - 10 % IEC 38 |
| **Frequenz:** [Hz] | **50** |
| **Isolierstoffklasse:** | **H** [ΔT 100 K] |
| **Schutzart:** [IEC34-5] | **IP 54** |
| **Betriebsart:** | **S 6 - 40 % ED** |
| **Kühlart:** | **IC 411** [eigenbelüftet] |
| **Bauform:** [IEC 34-7] | **IM 3001** [IMB 5] / **IM 3011** [IMV 1] |
| **Flansch:** [Durchmesser] | **300** |
| **Lochkreis:** [Durchmesser] | **265** |
| **Zentrierung:** [Durchmesser] | **230** |
| **Anzahl Schrauben:** | **4 x M 12** |
| **Welle:** [Material] | **1.4828** |
| **Durchmesser:** [mm] | **max. 40** |
| **Länge:** [mm] | **200** |
| **Zapfen:** | **zylindrisch nach DIN 42946** |
| **Gewinde:** | |
| **Wellendichtung:** | **Teflon - Dichtring** |
| **Gewicht Lüfterrad:** [kg] | **7** |
| **Schwerpunktabstand** des Lüfterrades zum Flansch: [mm] | **180** |
| **Temperatur am Flansch:** [°C] | |
| **Arbeitstemperatur:** [° C] | **750** |
| **Umgebungsbedingungen:** | **Druck statisch 1,2 bar, Arbeitsdr. 0,03 bar** |
| **Anstrich:** | **grundiert** |
| **Zeichnung:** | **SK 5546** |
| **Besonderheiten:** | **Medium: Arbeitsgas $N_2$, Ar**<br>**Ausführung des Wellenendes**<br>**nach Kundenwunsch** |

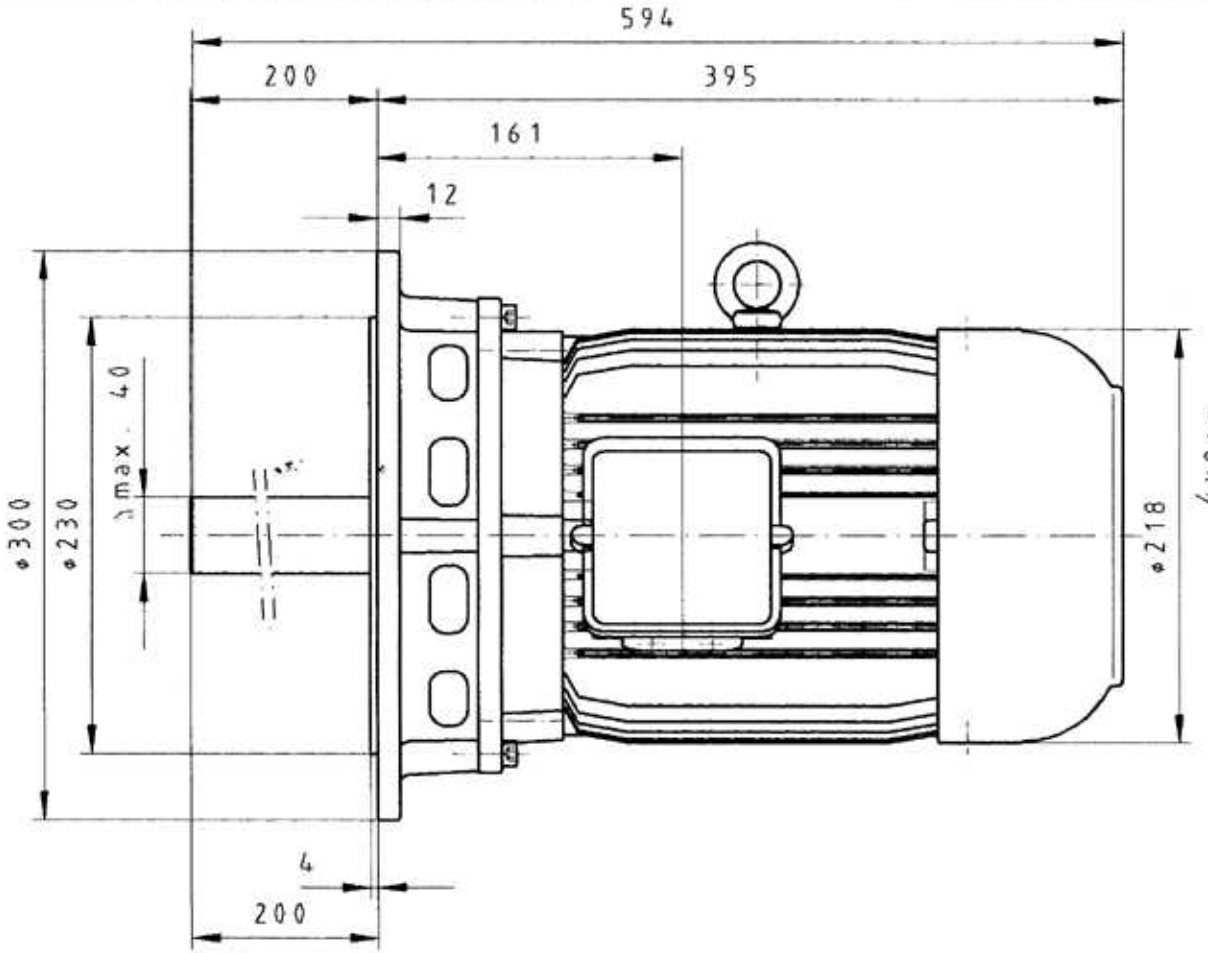


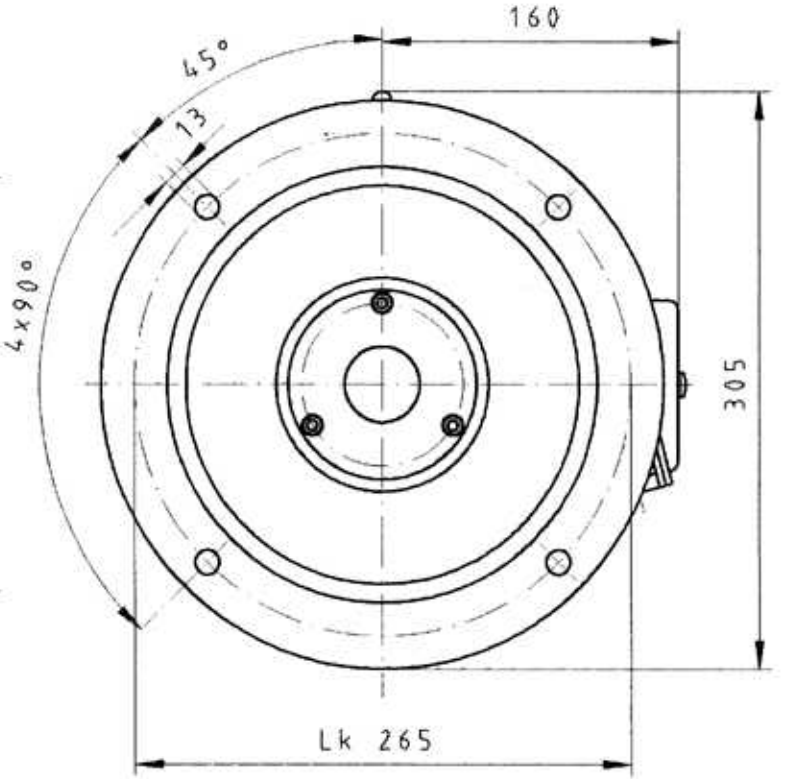


Klemmkasten rechts, links oder oben möglich.

Wellenende nach Ihren Vorgaben

Alu-Ausführung//Bauform B5/V1/V3
Zylindrische Wellenenden nach DIN 42946

| | | | |
|---|---|---|---|
| /Massblatt/KSL/B5/5N11MA30ZE00ZS01 | | | |
| 1999 | Datum | Name | |
| Gez. | 10.05. | Gernh | |
| Gepr. | | | |
| Angaben für Anbauteile | Maßstab: 1:4 | | |
| Wellendurchgang Vakuumtauglich mit Zwischenlüfter nach Sk 5545. | Drehstrommotor mit Zwischenlüfter DE 112/4M | | Maßblatt Sk 5546 zu Offerte |

E. KRETZSCHMAR

HZ13206S22K7301

# D A T E N B L A T T

**Drehstrom-Motoren für Ofeneinsatz**
**mit Hitzeschild und Zwischenlüfter**

| | |
|---|---|
| **Typ:** | **DE 132/6 S** |
| **Leistung:** [kW] | **2,2** |
| **Drehzahl:** [U/min] | **1000** |
| **Spannung:** [V] | **230 Δ / 400 Y** + 10 % - 10 % IEC 38 |
| **Frequenz:** [Hz] | **50** |
| **Isolierstoffklasse:** | **F** [ΔT 80 K] |
| **Schutzart:** [IEC34-5] | **IP 54** |
| **Betriebsart:** | **S 1** |
| **Kühlart:** | **IC 411** [eigenbelüftet] |
| **Bauform:** [IEC 34-7] | **IM 3001** [IMB 5] / **IM 3011** [IMV 1] |
| **Flansch:** [Durchmesser] | **250** |
| **Lochkreis:** [Durchmesser] | **215** |
| **Zentrierung:** [Durchmesser] | **180** |
| **Anzahl Schrauben:** | **4 x M 12** |
| **Welle:** [Material] | **St 60** |
| **Durchmesser:** [mm] | **55** |
| **Länge:** [mm] | **495** |
| **Zapfen:** | **Konus 1:10** DIN 254 mit Paßfeder DIN 6885, Mutter DIN 934 und Sich.-Rg DIN432 |
| **Gewinde:** | **M 30 x 50** |
| **Wellendichtung:** | **Teflon - Dichtring** |
| **Gewicht Lüfterrad:** [kg] | **9** |
| **Schwerpunktabstand** des Lüfterrades zum Flansch: [mm] | |
| **Temperatur am Flansch:** [°C] | |
| **Arbeitstemperatur:** [° C] | **300** |
| **Umgebungsbedingungen:** | **Über- / Unterdruck 100 mbar** |
| **Anstrich:** | **grundiert** |
| **Zeichnung:** | **SK 7301** |

**Besonderheiten:**

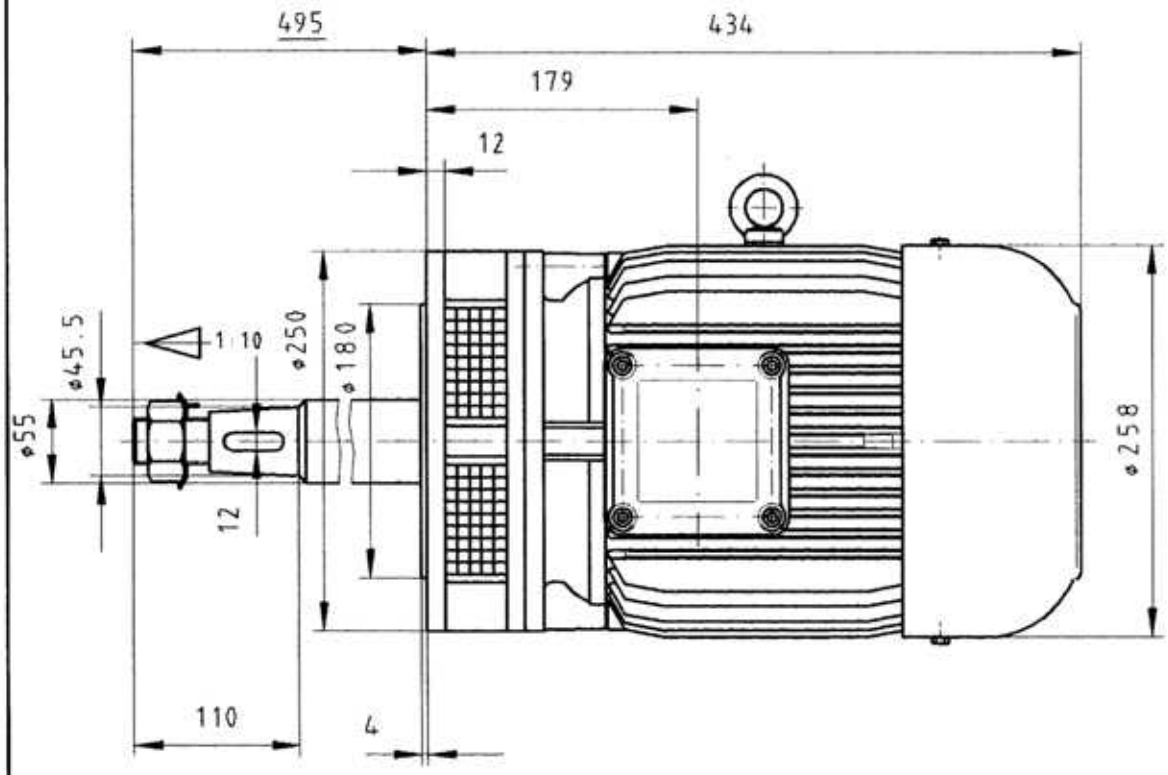


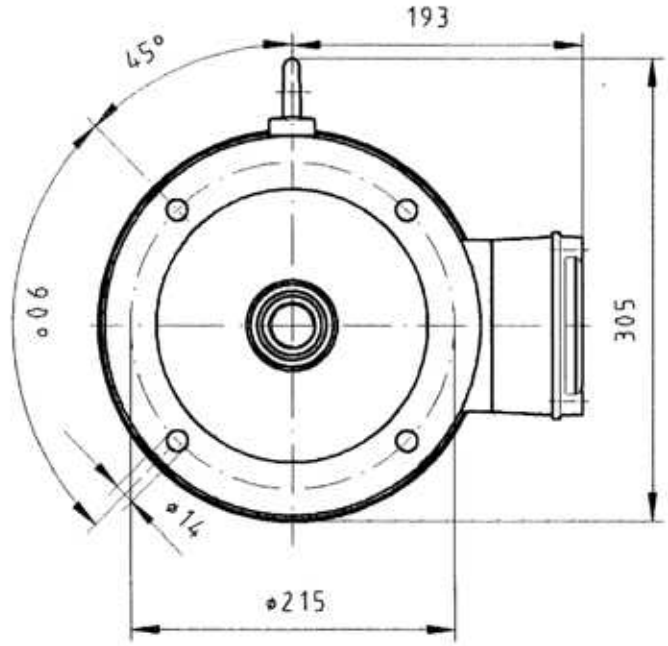


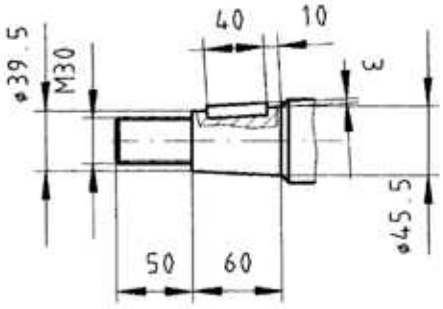


Klemmkasten rechts, links oder oben möglich.

GG-Ausführung//Bauform B5/V1

| | | | |
|---|---|---|---|
| 1/1998/Massblatt/KSL/B5/BG132/5N13SA25ZE00ZS01 | | | |
| 2000 | Datum | Name | |
| Gez. | 20.04. | Bott | |
| Gepr. | | | |
| Angaben für Anbauteile | Maßstab: 1:7 (A4) | | |
| mit Zwischenlüfter<br>Welle nach Zeichnung | Drehstrommotor<br>mit Zwischenlüfter<br>DE 132/6 S | | Maßblatt<br>Zeichn. Nr.:<br>Sk 7301 |

E. KRETZSCHMAR

HZ13204S40K8507

# D A T E N B L A T T

**Drehstrom-Motoren für Ofeneinsatz**
**mit Hitzeschild und Zwischenlüfter**

| | |
|---|---|
| **Typ:** | **DE 132/4 S** |
| **Leistung:** [kW] | **4** |
| **Drehzahl:** [U/min] | **1500** |
| **Spannung:** [V] | **230 Δ / 400 Y** + 10 % - 10 % IEC 38 |
| **Frequenz:** [Hz] | **50** |
| **Isolierstoffklasse:** | **F** [ΔT 80 K] |
| **Schutzart:** [IEC34-5] | **IP 54** |
| **Betriebsart:** | **S 1** |
| **Kühlart:** | **IC 411** [eigenbelüftet] |
| **Bauform:** [IEC 34-7] | **IM 3001** [IMB 5] / **IM 3011** [IMV 1] |
| **Flansch:** [Durchmesser] | **380** |
| **Lochkreis:** [Durchmesser] | **360** |
| **Zentrierung:** [Durchmesser] | **ohne** |
| **Anzahl Schrauben:** | **8 x M 10** |
| **Welle:** [Material] | **AVESTA 253 A (1.4893)** |
| **Durchmesser:** [mm] | **60** |
| **Länge:** [mm] | **365** |
| **Zapfen:** | **Konus 1:10** DIN 254 mit Paßfeder nach DIN 6885 |
| **Gewinde:** | **M 42 x 1,5 x 20** |
| **Wellendichtung:** | **druckfester Teflondichtring** |
| **Gewicht Lüfterrad:** [kg] | **33** |
| **Schwerpunktabstand** des Lüfterrades zum Flansch: [mm] | **335** |
| **Temperatur am Flansch:** [°C] | **120** |
| **Arbeitstemperatur:** [° C] | **850** |
| **Umgebungsbedingungen:** | **Überdruck 4 mbar, kein Unterdruck** |
| **Anstrich:** | **RAL 7031** |
| **Zeichnung:** | **SK 8507/a** |
| **Besonderheiten:** | **Medium: Luft, 1 Satz Kaltleiter**<br>**Wellenende nach Zeichnung**<br>**64.9.113.8142** |

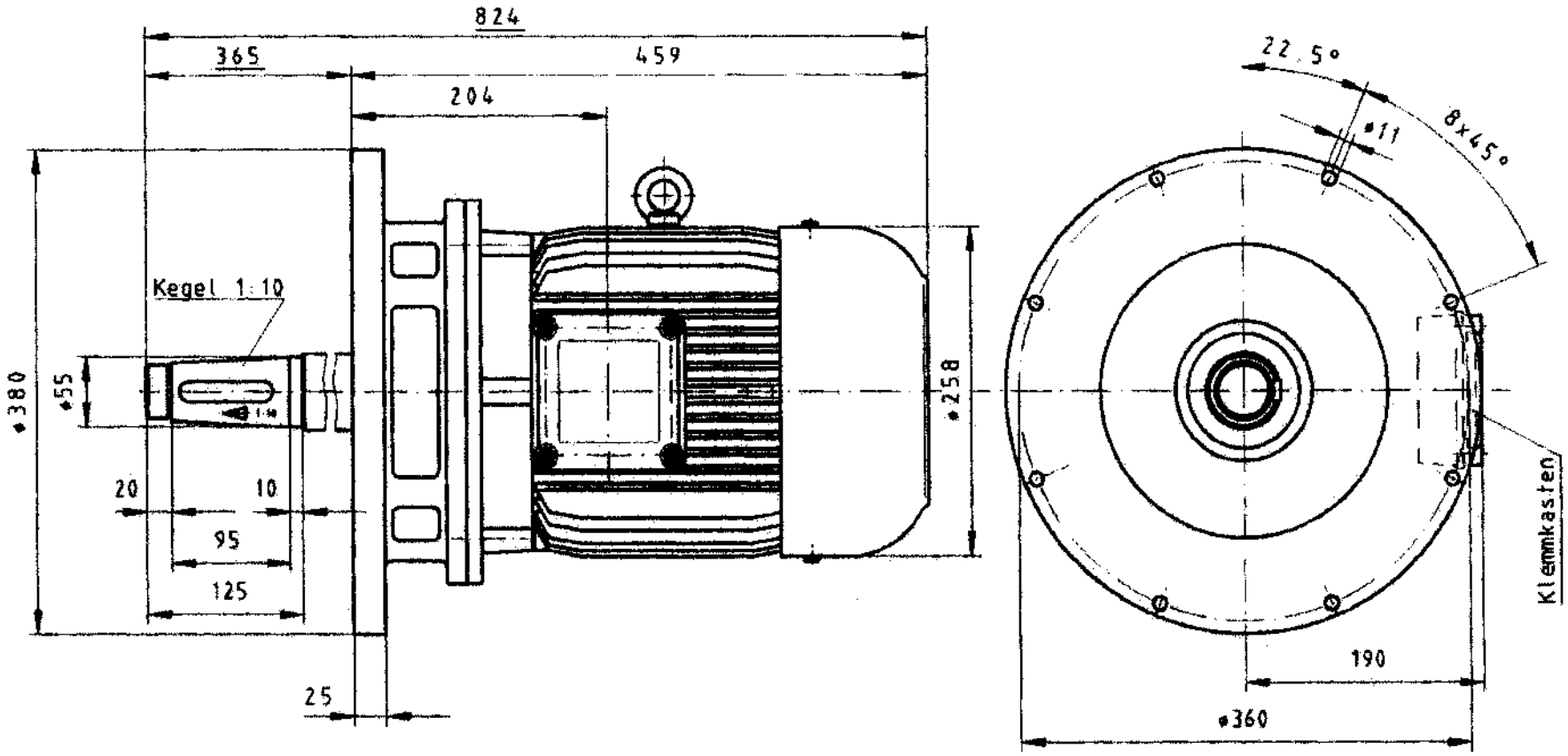


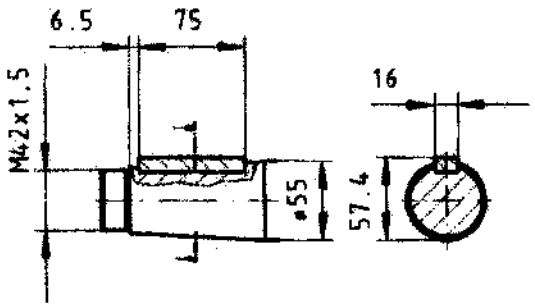


Klemmkasten rechts, links oder oben möglich.

Alu-Ausführung//Bauform B5

| | | | |
|---|---|---|---|
| 1/1998/Massblatt/KSL/B5/BG132/5N13SA38ZE00ZS02 | | | |
| 2001 | Datum | Name | |
| Gez. | 08.01. | Bott | |
| Gepr. | | | |
| Angaben für Anbauteile | Maßstab: 1:5 (A4) | | |
| mit Flansch 13FA30GL5F und 13FA40ZLG1 Welle und Paßfeder aus Material 1.4893 | Drehstrommotor DE 132/4 S mit Zwischenlüfter | | Maßblatt lfd. Nr. 947 |
| a lfd Nr. 965 | | | Zeichn. Nr: Sk 8507/a |

E. KRETZSCHMAR

HZ13204S55K8433

# D A T E N B L A T T

**Drehstrom-Motoren für Ofeneinsatz**
**mit Hitzeschild und Zwischenlüfter**

| | |
|---|---|
| **Typ:** | **DE 132/4 S** |
| **Leistung:** [kW] | **5,5** |
| **Drehzahl:** [U/min] | **1800** |
| **Spannung:** [V] | **400** |
| **Frequenz:** [Hz] | **60** |
| **Isolierstoffklasse:** | **F** [ΔT 80 K] |
| **Schutzart:** [IEC34-5] | **IP 54** |
| **Betriebsart:** | **S 1** |
| **Kühlart:** | **IC 411** [eigenbelüftet] |
| **Bauform:** [IEC 34-7] | **IM 3001** [IMB 5] / **IM 3011** [IMV 1] |
| **Flansch:** [Durchmesser] | **380** |
| **Lochkreis:** [Durchmesser] | **360** |
| **Zentrierung:** [Durchmesser] | **ohne** |
| **Anzahl Schrauben:** | **8 x M 10** |
| **Welle:** [Material] | **1.4878** |
| **Durchmesser:** [mm] | **65** |
| **Länge:** [mm] | **275** |
| **Zapfen:** | **Konus 1:10** DIN 254 mit Paßfeder nach DIN 6885 |
| **Gewinde:** | **M 28 x 1,5 x 20** |
| **Wellendichtung:** | |
| **Gewicht Lüfterrad:** [kg] | **31** |
| **Schwerpunktabstand** des Lüfterrades zum Flansch: [mm] | **260** |
| **Temperatur am Flansch:** [°C] | |
| **Arbeitstemperatur:** [° C] | **800** |
| **Umgebungsbedingungen:** | **kein Über- / Unterdruck** |
| **Anstrich:** | **RAL 7031** |
| **Zeichnung:** | **SK 8433** |
| **Besonderheiten:** | **Medium: Luft, 1 Satz Kaltleiter**<br>**Wellenende nach Zeichnung**<br>**64.9.113.8141** |

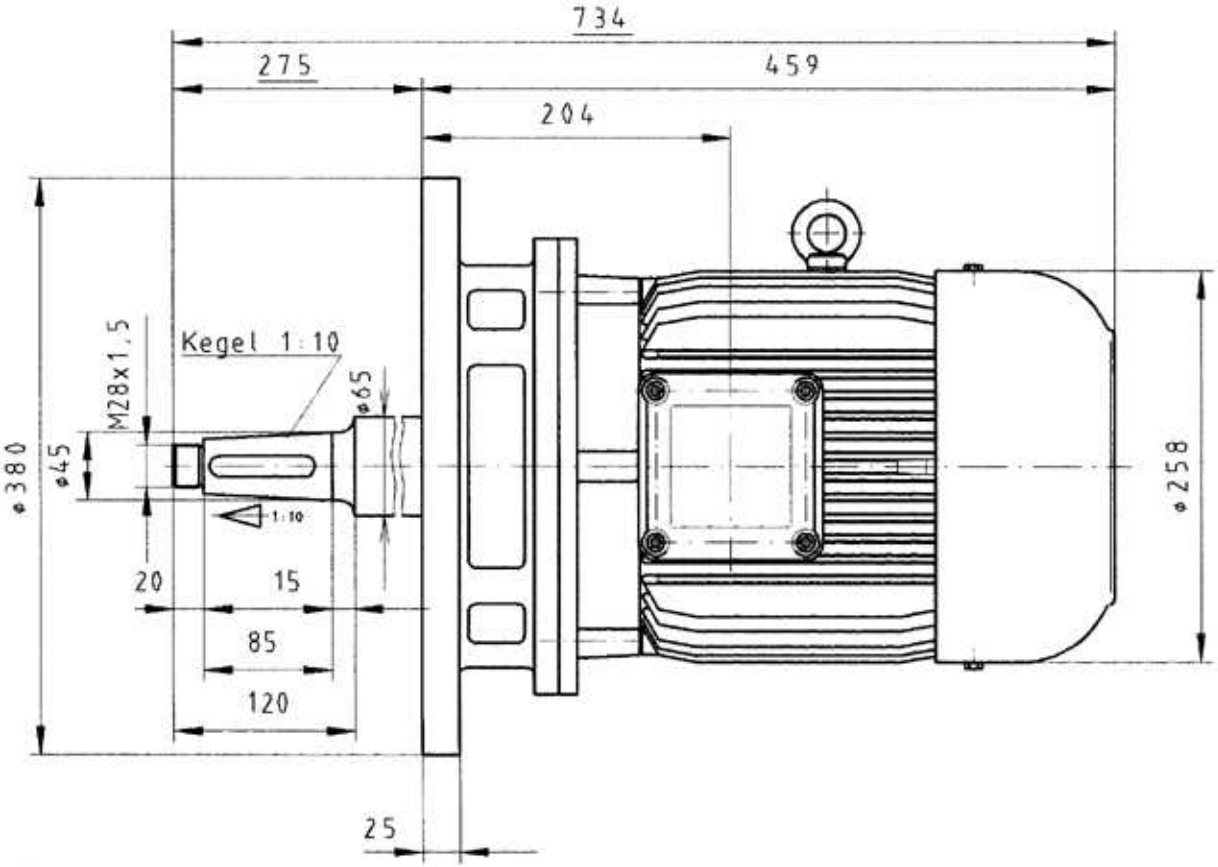


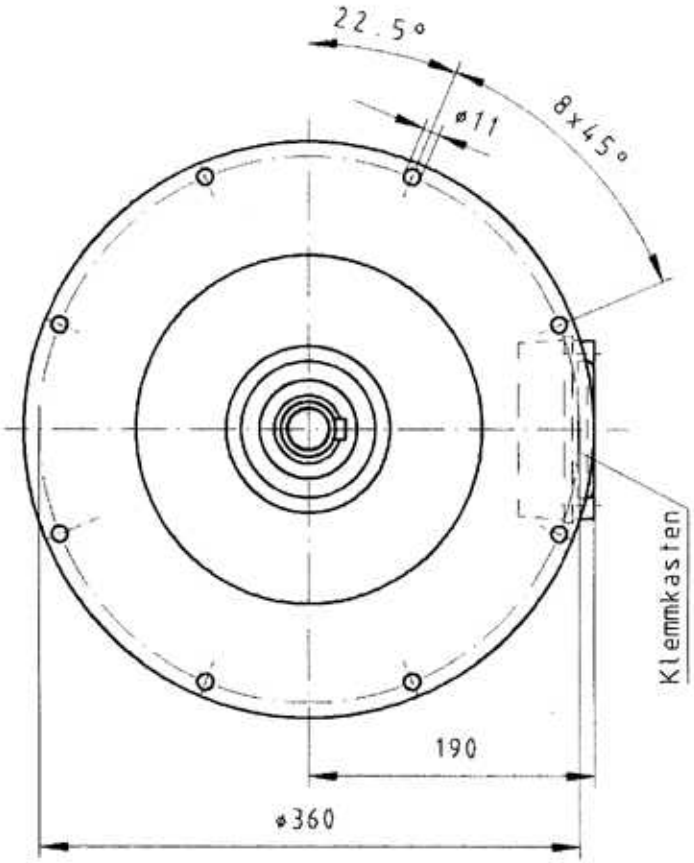


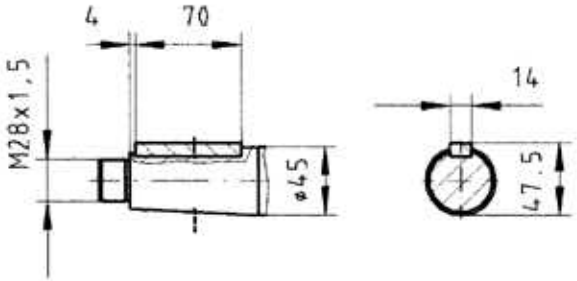


Klemmkasten rechts, links oder oben möglich.

Alu-Ausführung//Bauform B5

| | | | |
|---|---|---|---|
| !/1998/Massblatt/KSL/B5/BG132/5N13SA38ZE00ZS01 | | | |
| 2000 | Datum | Name | |
| Gez. | 05.12. | Bott | |
| Gepr. | | | |
| Angaben für Anbauteile | Maßstab: 1:5 (A4) | | |
| mit Flansch 13FA30GL5F und 13FA40ZLG1 Welle und Paßfeder aus Material 1.4878 | Drehstrommotor DE 132/4 S mit Zwischenlüfter | | Maßblatt lfd Nr 912 Zeichn. Nr: Sk 8433 |

E. KRETZSCHMAR

HZ13204M75K5615

# D A T E N B L A T T

**Drehstrom-Motoren für Ofeneinsatz**
**mit Hitzeschild und Zwischenlüfter**

| | |
|---|---|
| **Typ:** | **DE 132/4 M** |
| **Leistung:** [kW] | **7,5** [bei 20 °C Umgebungstemperatur] |
| **Drehzahl:** [U/min] | **1500** |
| **Spannung:** [V] | **230 Δ / 400 Y** + 10 % - 10 % IEC 38 |
| **Frequenz:** [Hz] | **50** |
| **Isolierstoffklasse:** | **F** [ΔT 80 K] |
| **Schutzart:** [IEC34-5] | **IP 54** |
| **Betriebsart:** | **S 1** |
| **Kühlart:** | **IC 411** [eigenbelüftet] |
| **Bauform:** [IEC 34-7] | **IM 3001** [IMB 5] / **IM 3011** [IMV 1] |
| **Flansch:** [Durchmesser] | **400** |
| **Lochkreis:** [Durchmesser] | **340** |
| **Zentrierung:** [Durchmesser] | **ohne** |
| **Anzahl Schrauben:** | **8 x M 10** |
| **Welle:** [Material] | **1.4841** |
| **Durchmesser:** [mm] | **55** |
| **Länge:** [mm] | **305** |
| **Zapfen:** | **zylindrisch 45 x 70** mit Paßfeder DIN 6885 |
| **Gewinde:** | **ohne** |
| **Wellendichtung:** | **2 Stück Teflon - Dichtringe** |
| **Gewicht Lüfterrad:** [kg] | **38** |
| **Schwerpunktabstand** des Lüfterrades zum Flansch: [mm] | **334** |
| **Temperatur am Flansch:** [°C] | |
| **Arbeitstemperatur:** [° C] | **800** |
| **Umgebungsbedingungen:** | |
| **Anstrich:** | **grundiert** |
| **Zeichnung:** | **SK 5615** |
| **Besonderheiten:** | **Flansch mit Nut für O - Ring 250 x 10**<br>**Arbeitsgas: $N_2$, $NH_3$, $CO_2$**<br>**Überdruck: 120 mbar**<br>**Vakuum: 0,3 mbar** |

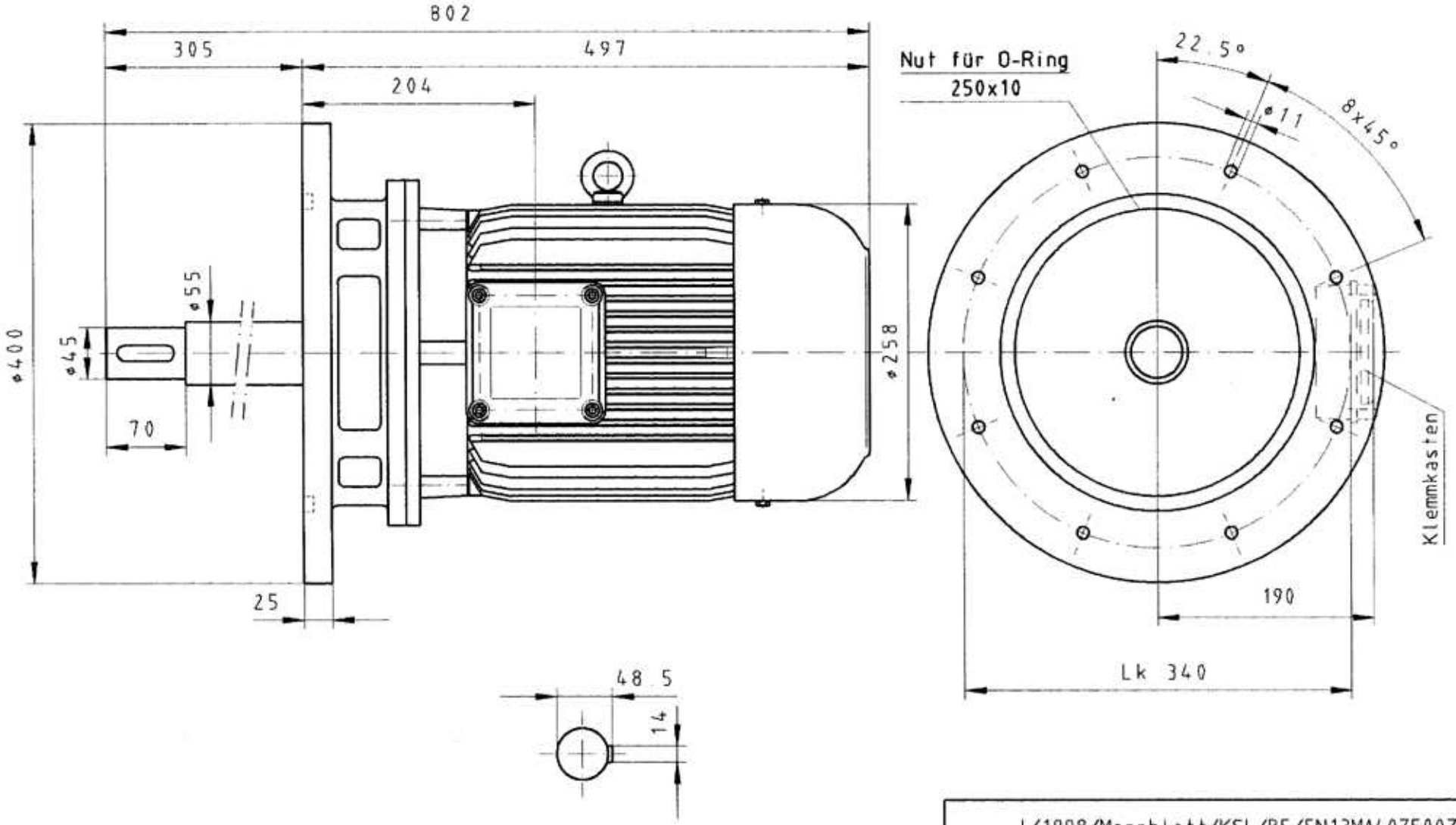


Alu-Ausführung//Bauform B5/V1

| | | | |
|---|---|---|---|
| !/1998/Massblatt/KSL/B5/5N13MA40ZE00ZS01 | | | |
| 1999 | Datum | Name | |
| Gez. | 17.05. | Gernh | |
| Gepr. | | | |
| Angaben der Anbauteile | Maßstab: 1:5 (A4) | | |
| Flansch 13FA30GL5F<br>und 13FA40ZLGF<br>mit O-Ring 250x10 | Drehstrommotor<br>DE 132 M<br>mit Zwischenlüfter | | Maßblatt<br>Zeichnungsnr.<br>Sk 5615 |

E. KRETZSCHMAR

HZ13204M75K5814

# D A T E N B L A T T

**Drehstrom-Motoren für Ofeneinsatz**
**mit Hitzeschild und Zwischenlüfter**

| | |
|---|---|
| **Typ:** | **DE 132/4 M** |
| **Leistung:** [kW] | **7,5** [bei 20 °C Umgebungstemperatur] |
| **Drehzahl:** [U/min] | **1500** |
| **Spannung:** [V] | **230 Δ / 400 Y** + 10 % - 10 % IEC 38 |
| **Frequenz:** [Hz] | **50** |
| **Isolierstoffklasse:** | **H** [ΔT 100 K] |
| **Schutzart:** [IEC34-5] | **IP 54** |
| **Betriebsart:** | **S 1** |
| **Kühlart:** | **IC 411** [eigenbelüftet] |
| **Bauform:** [IEC 34-7] | **IM 3001** [IMB 5] / **IM 3011** [IMV 1] |
| **Flansch:** [Durchmesser] | **380** |
| **Lochkreis:** [Durchmesser] | **340** |
| **Zentrierung:** [Durchmesser] | **ohne** |
| **Anzahl Schrauben:** | **8 x M 12** |
| **Welle:** [Material] | **1.4841** |
| **Durchmesser:** [mm] | **59,5** |
| **Länge:** [mm] | **365** |
| **Zapfen:** | **Konus 1:10** DIN 254 mit Paßfeder DIN 6885 und Mutter |
| **Gewinde:** | **M 36 x 50** |
| **Wellendichtung:** | **Teflon - Dichtring** |
| **Gewicht Lüfterrad:** [kg] | **40** |
| **Schwerpunktabstand** des Lüfterrades zum Flansch: [mm] | **275** |
| **Temperatur am Flansch:** [°C] | |
| **Arbeitstemperatur:** [° C] | **750** |
| **Umgebungsbedingungen:** | **Druck 20 - 30 mbar, Vakuum 3 x $10^{-1}$ mbar** |
| **Anstrich:** | **grundiert** |
| **Zeichnung:** | **SK 5814/a** |
| **Besonderheiten:** | **Arbeitsgas: $N_2$, $NH_3$, $CO_2$** |

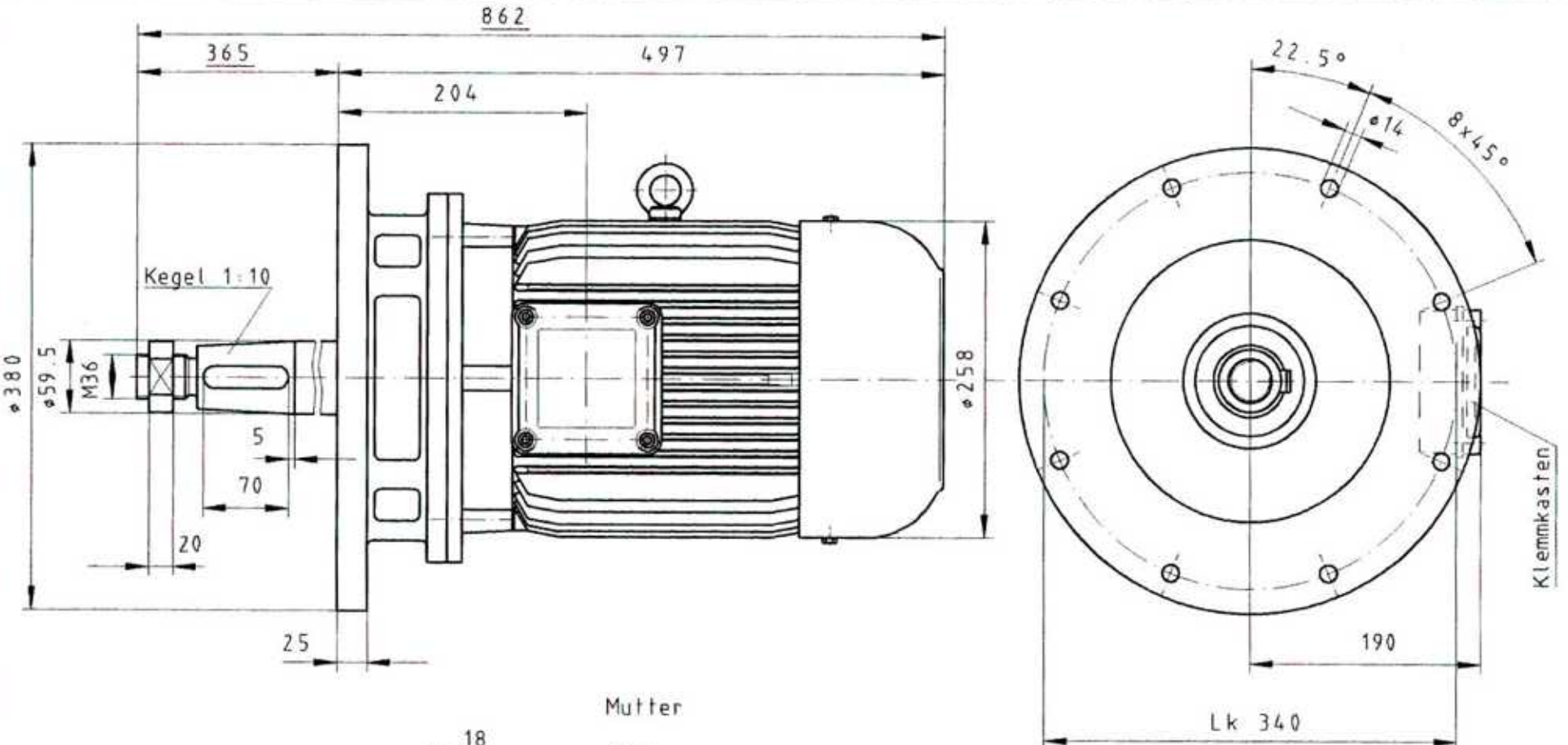


Klemmkasten rechts, links oder oben möglich.

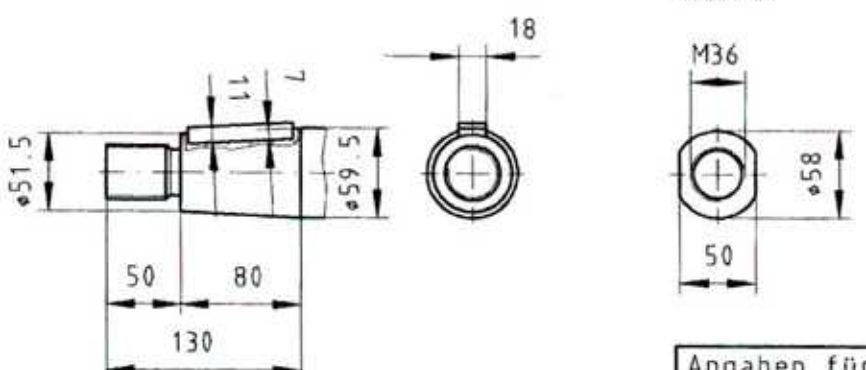


Alu-Ausführung//Bauform B5

| | | | |
|---|---|---|---|
| !/1998/Massblatt/KSL/B5/BG132/5N13MA38ZE00ZS01 | | | |
| 1999 | Datum | Name | |
| Gez. | 01.07. | Bott | |
| Gepr. | | | |
| Angaben für Anbauteile | Maßstab: 1:5 (A4) | | |
| mit Flansch 13FA30GL5F und 13FA40ZLGF1 Welle, Paßfeder und Mutter aus Material 1.4841 | Drehstrommotor DE 132/4 M mit Zwischenlüfter | | Maßblatt |
| a: Maße erg. 01.07.99 Bo | | | Zeichn. Nr: Sk 5814/a |

E. KRETZSCHMAR

HZ13204M75K7100

# D A T E N B L A T T

**Drehstrom-Motoren für Ofeneinsatz**
**mit Hitzeschild und Zwischenlüfter**

| | |
|---|---|
| **Typ:** | **DE 132/4 M** |
| **Leistung:** [kW] | **7,5** |
| **Drehzahl:** [U/min] | **1500** |
| **Spannung:** [V] | **230 Δ / 400 Y** + 10 % - 10 % IEC 38 |
| **Frequenz:** [Hz] | **50** |
| **Isolierstoffklasse:** | **F** [ΔT 80 K] |
| **Schutzart:** [IEC34-5] | **IP 54** |
| **Betriebsart:** | **S 1** |
| **Kühlart:** | **IC 411** [eigenbelüftet] |
| **Bauform:** [IEC 34-7] | **IM 3001** [IMB 5] / **IM 3011** [IMV 1] |
| **Flansch:** [Durchmesser] | **400** |
| **Lochkreis:** [Durchmesser] | **340** |
| **Zentrierung:** [Durchmesser] | **230** |
| **Anzahl Schrauben:** | **8 x M 10** |
| **Welle:** [Material] | **1.4841** |
| **Durchmesser:** [mm] | **55** |
| **Länge:** [mm] | **515** |
| **Zapfen:** | **Konus 1:10** DIN 254 mit Paßfeder DIN 6885 |
| **Gewinde:** | **M 30 x 40** |
| **Wellendichtung:** | **2 Teflon - Dichtringe** |
| **Gewicht Lüfterrad:** [kg] | **25** |
| **Schwerpunktabstand** des Lüfterrades zum Flansch: [mm] | **540** |
| **Temperatur am Flansch:** [°C] | |
| **Arbeitstemperatur:** [° C] | **800** |
| **Umgebungsbedingungen:** | **Überdruck 200 mbar, Vakuum 0,3 mbar** |
| **Anstrich:** | **RAL 7031** |
| **Zeichnung:** | **SK 7100/a** |
| **Besonderheiten:** | **Flansch mit Nut für O - Ring 250 x 10** |

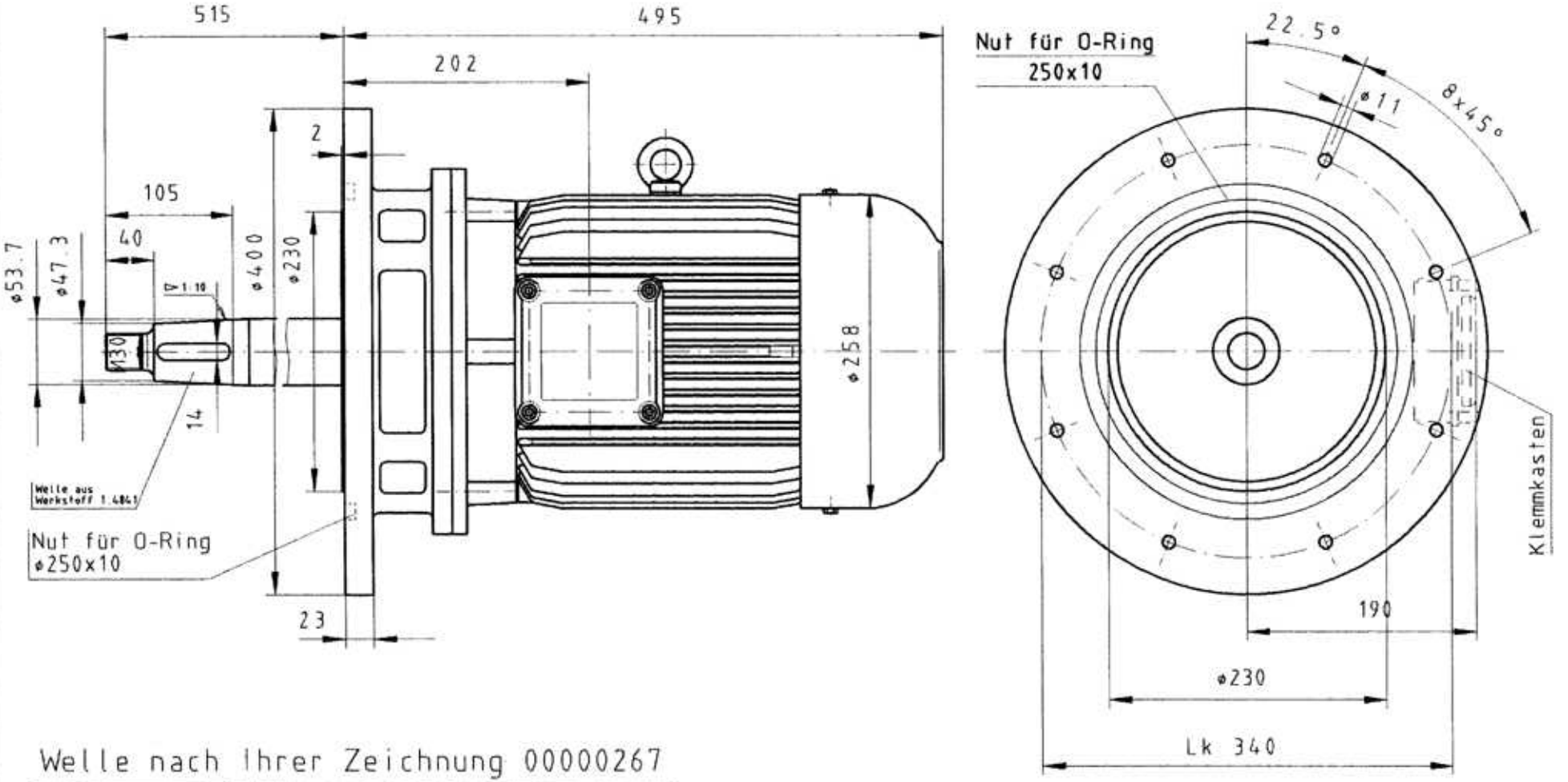


Welle nach Ihrer Zeichnung 00000267

| | | | |
|---|---|---|---|
| CODE | !/1998/Massblatt/KSL/B5/5N13MA40ZE00ZS01 | | |
| 1999 | Datum | Name | |
| Gez. | 07.03 | Uloth | |
| Gepr. | | | |
| Maßstab: 1:5 (A4) | | | |

"a" Änderung der Flanschhöhe und Zentrierung 08.03.00 Uloth

| Angaben der Anbauteile | | Maßblatt |
|---|---|---|
| Flansch 13FA30GL5F und 13FA40ZLGF-modif. mit O-Ring 250x10 | Drehstrommotor DE 132 M mit Zwischenlüfter | Zeichnungsnr. Sk 7100/a |

Alu-Ausführung//Bauform B5/V1

E. KRETZSCHMAR

HZ13282S16K7830

# D A T E N B L A T T

**Drehstrom-Motoren für Ofeneinsatz**
**mit Hitzeschild und Zwischenlüfter**

| | |
|---|---|
| **Typ:** | **DE 132/8-2 S** |
| **Leistung:** [kW] | **1,1 / 6,0** |
| **Drehzahl:** [U/min] | **750 / 3000** |
| **Spannung:** [V] | **400** + 10 % - 10 % IEC 38 |
| **Frequenz:** [Hz] | **50** |
| **Isolierstoffklasse:** | **F** [ΔT 80 K] |
| **Schutzart:** [IEC34-5] | **IP 54** |
| **Betriebsart:** | **S 1** |
| **Kühlart:** | **IC 411** [eigenbelüftet] |
| **Bauform:** [IEC 34-7] | **IM 3001** [IMB 5] / **IM 3011** [IMV 1] |
| **Flansch:** [Durchmesser] | **250** |
| **Lochkreis:** [Durchmesser] | **215** |
| **Zentrierung:** [Durchmesser] | **180** |
| **Anzahl Schrauben:** | **4 x M 12** |
| **Welle:** [Material] | **St 37** |
| **Durchmesser:** [mm] | **38** |
| **Länge:** [mm] | **600** |
| **Zapfen:** | **Konus 30 °** |
| **Gewinde:** | **M 16 x 57 mit Schlüsselweite** |
| **Wellendichtung:** | **druckfesten Wellendichtring und O - Ring** |
| **Gewicht Lüfterrad:** [kg] | **9** |
| **Schwerpunktabstand** des Lüfterrades zum Flansch: [mm] | |
| **Temperatur am Flansch:** [°C] | |
| **Arbeitstemperatur:** [° C] | **250** |
| **Umgebungsbedingungen:** | **Überdruck 500 mbar** |
| **Anstrich:** | **grundiert** |
| **Zeichnung:** | **SK 7830** |

**Besonderheiten:**

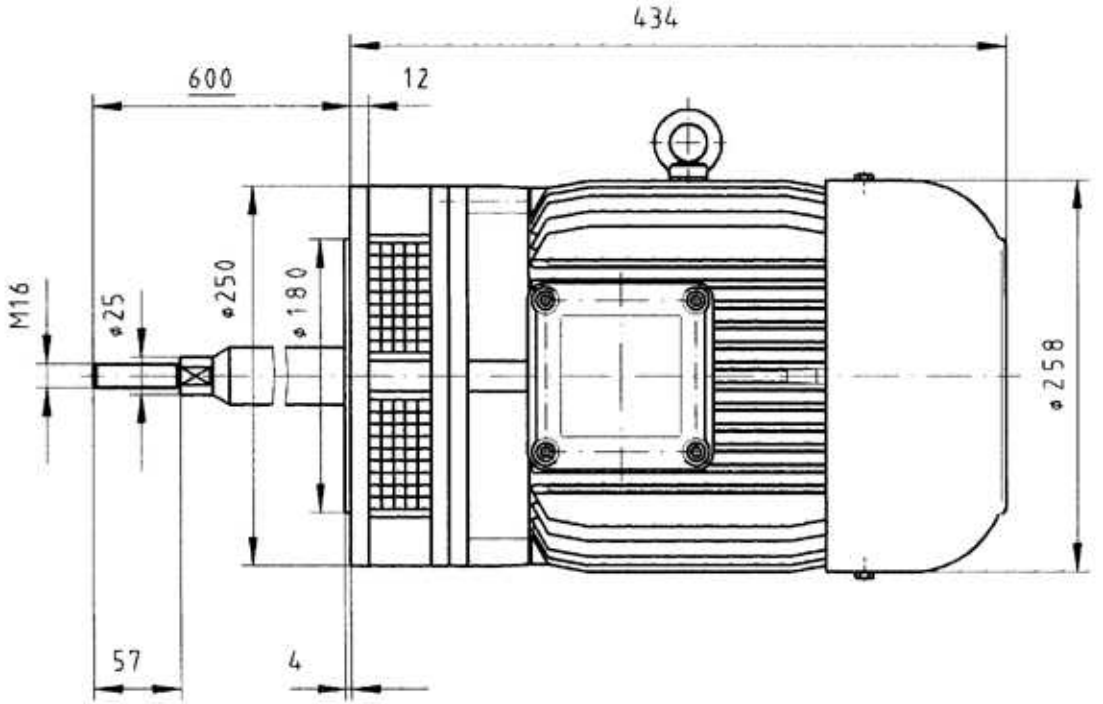


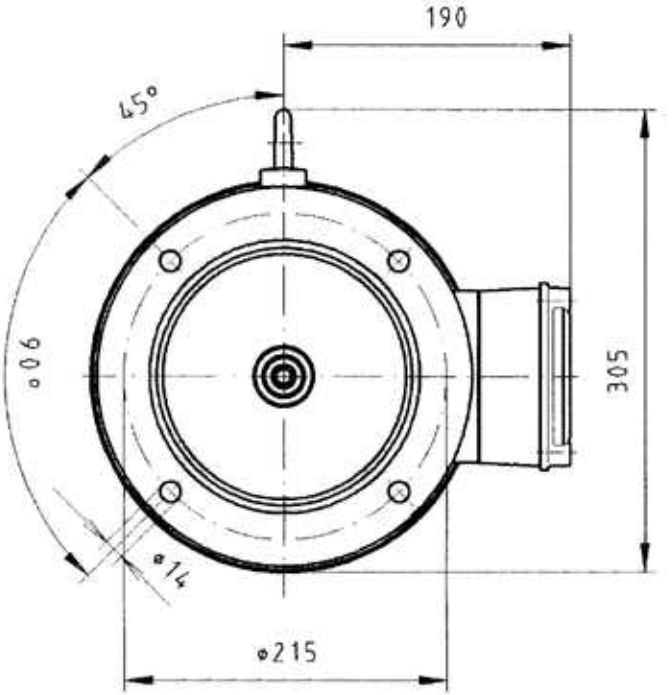


Klemmkasten rechts, links
oder oben möglich.

| | | | |
|---|---|---|---|
| 1/1998/Massblatt/KSL/B5/BG132/5N13SA25ZE00ZS03 | | | |
| 2000 | Datum | Name | |
| Gez. | 08.09. | Bernh | |
| Gepr. | | | |
| Angaben für Anbauteile | Maßstab: 1:7 (A4) | | |
| mit Zwischenlüfter<br>Wellendurchgang gasdicht | Drehstrommotor<br>DE 132 S<br>mit Zwischenlüfter | | Maßblatt<br>Zeichn. Nr.<br>Sk 7830 |

Alu-Ausführung//Bauform B5/V1

E. KRETZSCHMAR

HZ16084L71K0000

# D A T E N B L A T T

**Drehstrom-Motoren für Ofeneinsatz**
**mit Hitzeschild und Zwischenlüfter**

| | |
|---|---|
| **Typ:** | **DE 160/8-4 L** |
| **Leistung:** [kW] | **7,5 / 11** |
| **Drehzahl:** [U/min] | **750 / 1500** |
| **Spannung:** [V] | **400** + 10 % - 10 % IEC 38 |
| **Frequenz:** [Hz] | **50** |
| **Isolierstoffklasse:** | **F** [ΔT 80 K] |
| **Schutzart:** [IEC34-5] | **IP 54** |
| **Betriebsart:** | **S 1** |
| **Kühlart:** | **IC 411** [eigenbelüftet] |
| **Bauform:** [IEC 34-7] | **IM 3001** [IMB 5] / **IM 3011** [IMV 1] |
| **Flansch:** [Durchmesser] | **380** |
| **Lochkreis:** [Durchmesser] | **360** |
| **Zentrierung:** [Durchmesser] | **ohne** |
| **Anzahl Schrauben:** | **8 x M 10** |
| **Welle:** [Material] | **St 37 / St 70** |
| **Durchmesser:** [mm] | **65** |
| **Länge:** [mm] | **275 - 330** |
| **Zapfen:** | **Konus 1:10** DIN 254 mit Paßfeder DIN 6885 |
| **Gewinde:** | **M 28 x 1,5 x 20** |
| **Wellendichtung:** | **druckfester Wellendichtring und O - Ring** |
| **Gewicht Lüfterrad:** [kg] | **45** |
| **Schwerpunktabstand** des Lüfterrades zum Flansch: [mm] | |
| **Temperatur am Flansch:** [°C] | |
| **Arbeitstemperatur:** [° C] | **480** |
| **Umgebungsbedingungen:** | **Überdruck 12 mbar** |
| **Anstrich:** | **grundiert** |
| **Zeichnung:** | |
| **Besonderheiten:** | **Medium: Luft mit Rauchgas** |

E. KRETZSCHMAR

HZ16006L11K0000

# D A T E N B L A T T

**Drehstrom-Motoren für Ofeneinsatz**
**mit Hitzeschild und Zwischenlüfter**

| | |
|---|---|
| **Typ:** | **DE 160/6 L** |
| **Leistung:** [kW] | **11** |
| **Drehzahl:** [U/min] | **1000** |
| **Spannung:** [V] | **230 Δ / 400 Y** + 10 % - 10 % IEC 38 |
| **Frequenz:** [Hz] | **50** |
| **Isolierstoffklasse:** | **F** [ΔT 80 K] |
| **Schutzart:** [IEC34-5] | **IP 54** |
| **Betriebsart:** | **S 1** |
| **Kühlart:** | **IC 411** [eigenbelüftet] |
| **Bauform:** [IEC 34-7] | **IM 3001** [IMB 5] / **IM 3011** [IMV 1] |
| **Flansch:** [Durchmesser] | |
| **Lochkreis:** [Durchmesser] | |
| **Zentrierung:** [Durchmesser] | |
| **Anzahl Schrauben:** | |
| **Welle:** [Material] | |
| **Durchmesser:** [mm] | |
| **Länge:** [mm] | **330** |
| **Zapfen:** | |
| **Gewinde:** | |
| **Wellendichtung:** | **druckfester Wellendichtring und O - Ring** |
| **Gewicht Lüfterrad:** [kg] | **45** |
| **Schwerpunktabstand** des Lüfterrades zum Flansch: [mm] | |
| **Temperatur am Flansch:** [°C] | |
| **Arbeitstemperatur:** [° C] | **480** |
| **Umgebungsbedingungen:** | **Überdruck 12 mbar** |
| **Anstrich:** | **grundiert** |
| **Zeichnung:** | |
| **Besonderheiten:** | **Medium: Luft mit Rauchgas** |

E. KRETZSCHMAR

WT18008L15K10501

# D A T E N B L A T T

**Drehstrom-Motoren für Ofeneinsatz**
**mit Hitzeschild und Zwischenlüfter**

| | |
|---|---|
| **Typ:** | **DE 200/6 L** |
| **Leistung:** [kW] | **18,5** |
| **Drehzahl:** [U/min] | **1000** |
| **Spannung:** [V] | **400/690** |
| **Frequenz:** [Hz] | **50** |
| **Isolierstoffklasse:** | **F** [ΔT 80 K] |
| **Schutzart:** [IEC34-5] | **IP 54** |
| **Betriebsart:** | **S 1** |
| **Kühlart:** | **IC 411** [eigenbelüftet] |
| **Bauform:** [IEC 34-7] | **IM 3001** [IMB 5] / **IM 3011** [IMV 1] |
| **Flansch:** [Durchmesser] | **400** |
| **Lochkreis:** [Durchmesser] | **350** |
| **Zentrierung:** [Durchmesser] | **300, 5 hoch** |
| **Welle:** [Material] | **1.4841** |
| **Durchmesser:** [mm] | **70** |
| **Länge:** [mm] | **450** |
| **Zapfen:** | **Kegel 1 : 10,** DIN 1448 mit Paßfeder DIN 6885 |
| **Gewinde:** | |
| **Wellendichtung:** | **2 Stück Teflonwellendichtringe** |
| **Gewicht Lüfterrad:** [kg] | **90** |
| **Schwerpunktabstand** des Lüfterrades zum Flansch: [mm] | **430** |
| **Temperatur am Flansch:** [°C] | **120** |
| **Arbeitstemperatur:** [° C] | **max. 800** |
| **Umgebungsbedingungen:** | **gasdicht , kein Über-/Unterdruck** |
| **Anstrich:** | **grundiert** |
| **Zeichnung:** | |
| **Besonderheiten:** | **Kaltleiter** |